ELECTRONICS
REGULATION
MEASUREMENT
AUTOMATION

Tehničke upute

Ventil za regulaciju tlaka

RVp

KATALOŠKI BROJEVI

- **RVpxx.xx.0xx**

www.elektron.hr
info@elektron.hr

Hrvatska

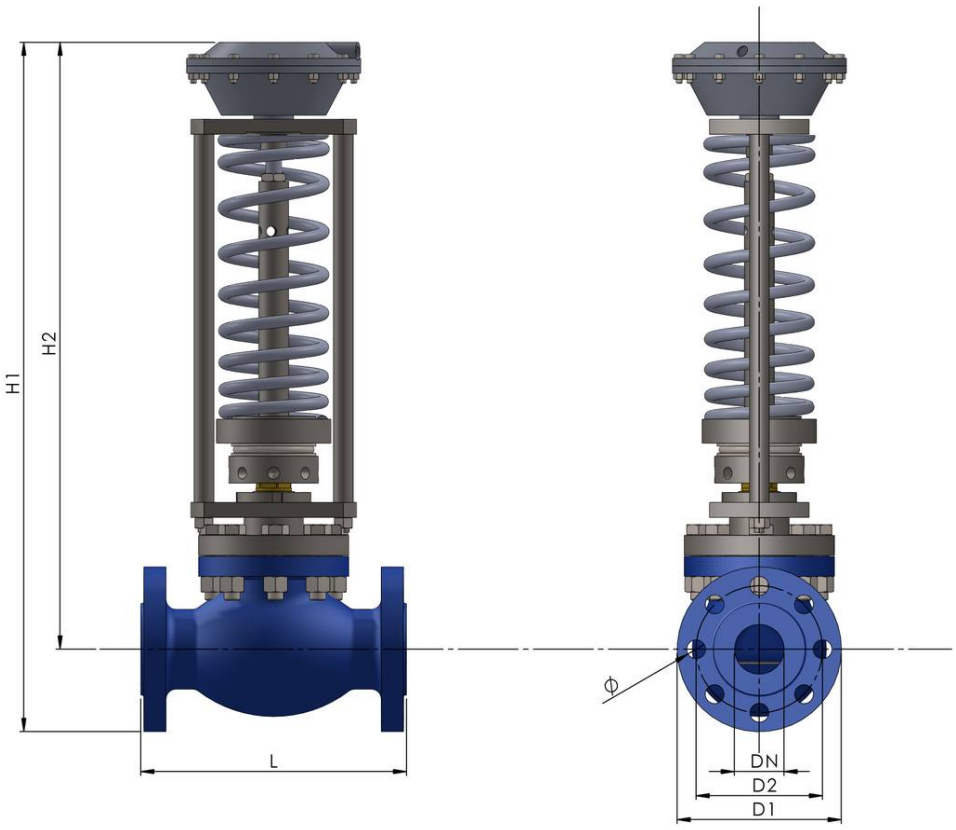

2 KARAKTERISTIKE

- Samoregulirajući
- Točna i brza regulacija
- Dugi vijek trajanja
- Regulacija tlaka 0.4 bar do 16 bar
- Jednostavan za održavanje
- Tihi rad

TEHNIČKE KARAKTERISTIKE		
Naziv uređaja:	**VENTILI ZA REGULACIJU TLAKA**	
Primjena:	Voda Vodena para Zrak Ostale tekućine ili plinovi (posebna izvedba)	
Tip:	Prolazni	
Priključak ventila Prirubnički	NP 16 NP 40	DN 15 do DN300
Radna temperatura	2-220°C	
Materijal kućišta	GG 25 GG40 W.Nr. 1.4408 Mesing	NP 16 NP 40 NP 40 NP 16
Materijal brtve	PTFE	
Materijal osovine	W.Nr. 1.4301	
	DN	kvs m^3/h
kvs ventila (m^3/h)	15	0,4 do 4
	20	6,3
	25	10
	32	16
	40	25
	50	40
	65	63
	80	100
	100	145
	prema zahtjevu	----
Radni tlak (bar)	0.4 –1.2	
	1 - 2.5	
	2 – 5	
	5 - 10	
	9 - 16	

3 OPIS

Ventil za reduciranje tlaka sastavljen je od kućišta ventila kroz koji prolazi medij, opruge, pneumatskog pogona, kapilare te kondenzacijske posude ako se radi o temp. večoj od 100*C.

Tlak medija iz reguliranog cjevovoda se s kapilarom spaja na pneumatski pogon. Pneumatski pogon djeluje na osovinu ventila, te na otvorenost ventila. Pneumatskom pogonu se suprotstavlja oruga kojom se određuje radni tlak u cjevovodu medija.

4 MONTAŽA

- Za ispravan i dugotrajan rad bez kvarova potrebno je pridržavati se uputa.
- Ventil može ugraditi, pustiti u rad i održavati samo za to osposobljeno osoblje, a pri tome je važno pridržavati se prihvačenih industrijskih normi i dobre inženjerske prakse.
- Ventil je moguće montirati u svim smjerovima ugradnje.
- U svrhu jednostavnijeg održavanja preporuča se ugradnja ventila za izolaciju i bajpas ventila
- Za temperature veće od 100*C potrebno je ugraditi kompenzacijsku komoru
- Kod reg. tlaka vodene pare ventil okrenuti tako da mu je pneumatski pogon s donje strane
- Kod instalacije provjeriti smjer ugradnje ventila i smjer protoka medija da li se podudaraju
- Ostaviti dovoljno mjesta oko ventila za nesmetano održavanje istog

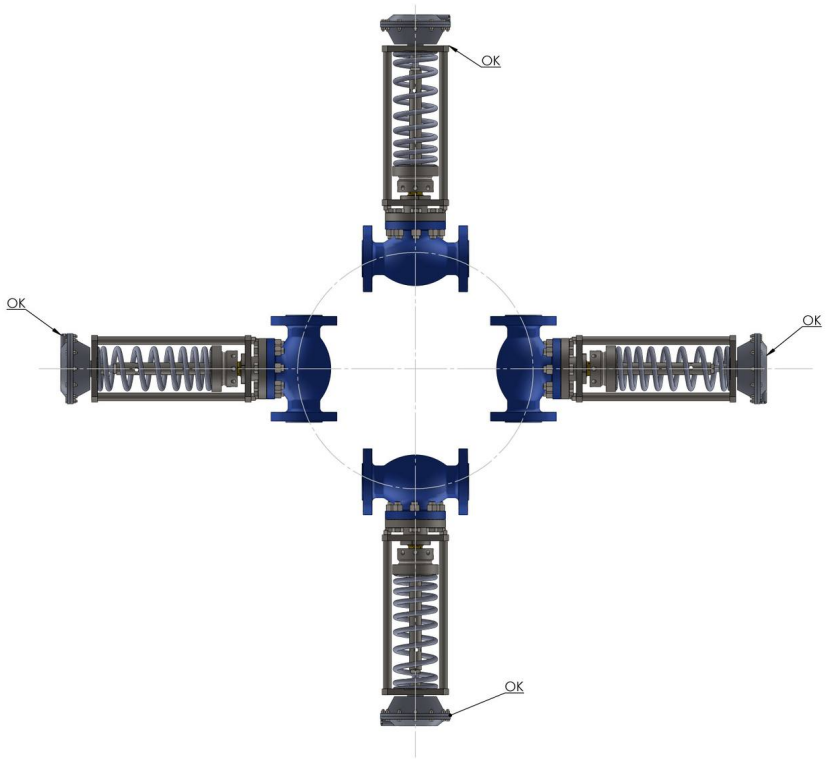

5 PODEŠAVANJE RADNOG TLAKA

Podesavanje željenog radnog tlaka u sustavu je sa navojnom maticom koja se nalazi na glavnoj osovini direktno ispod ili iznad opruge. Matica za podešavanje ima bočne provrte u koje se gurne ključ kojim se vrši pritezanje ili otpuštanje iste a time se smanjuje ili povečava radni tlak sustava.



6 ODRŽAVANJE

Ventil za regulaciju tlaka nema posebnih zahtjeva za održavanjem.

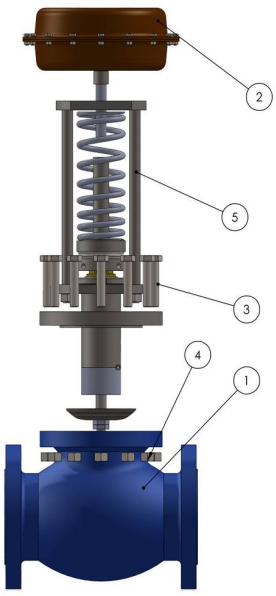

Poz.	Naziv dijela	Kom.	Crtež broj Norma	Materijal	Sirove dimenzije Proizvođač	Masa
5	REGULACIJSKO BRTVENI SET	1				
4	Hexagon Nut ISO 4034 - M20 - N	12				
3	ISO 4016 - M20 x 100 x 46-WN	12				
2	Pneumetski pogon	1				
1	TIJELO VENTILA	1				

-Ventil za redukciju tlaka popis dijelova /

7 PRIMJER INSTALACIJE SA KONDENZATOROM

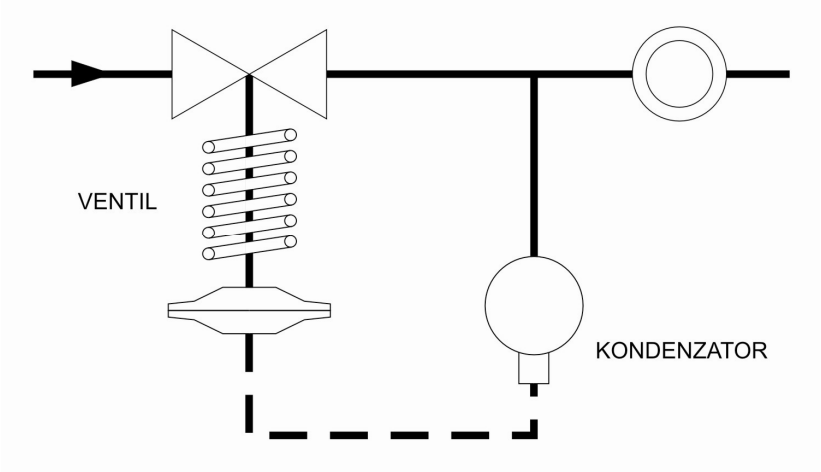

8 KATALOŠKI BROJEVI

Ventil za regulaciju tlaka -RVp	**RVp**	**X0.**	**XX.**	**0X**	**X**
Tip kućišta	dvoputi	20.			
Nazivni pritisak	16 bar /GG20		11.		
	25 bar /čelični		12.		
	40 bar / čelični		14.		
	16 bar / INOX		15.		
	40 bar / INOX		16.		
	Prema zahtjevu		1Z.		
Nazivni otvor DN/ Protok kvs / Hod mm	15 mm / 0,63 m_3/h / 10 mm			0D	
	15 mm / 1,0 m_3/h / 10 mm			0F	
	15 mm / 1,6 m_3/h / 10 mm			0F	
	15 mm / 2,5 m_3/h / 10 mm			0G	
	15 mm / 4,0 m_3/h / 15 mm			0H	
	20 mm / 6.3 m_3/h / 15 mm			0I	
	25 mm / 10 m_3/h / 15 mm			0J	
	32 mm / 16 m_3/h / 15 mm			0K	
	40 mm / 25 m_3/h / 15 mm			0L	
	50 mm / 40 m_3/h / 15 mm			0M	
	65 mm / 63 m_3/h / 40 mm			0N	
	80 mm / 100 m_3/h / 40 mm			0O	
	100 mm / 145 m_3/h / 40 mm			0P	
	Prema zahtjevu			Z	
Radni tlak (bar)	0.4 -1.2				4
	1 - 2,5				5
	2 - 5				6
	5 - 10				7
	9 - 16				8
	Prema zahtjevu				Z

9 PRILOG

ELEKTRON ERMA - STRMEC d.o.o.
49244 STUBIČKE TOPLICE
Strmec 182
Hrvatska
MB 1004026

Tel. +385 (0)49 282-322
Fax.+385 (0)49 282-302
Žiro račun: 2360000-1101395925 ZGB
E-mail: info@elektron.hr
Web: www.elektron.hr