PARNI REGULACIJSKI VENTIL SA OPRUGOM

OTVARA / ZATVARA KOD NESTANKA NAPAJANJA



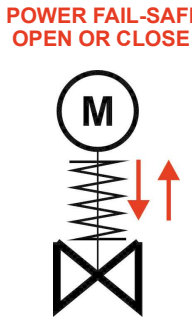

Oblici pladnja ventila

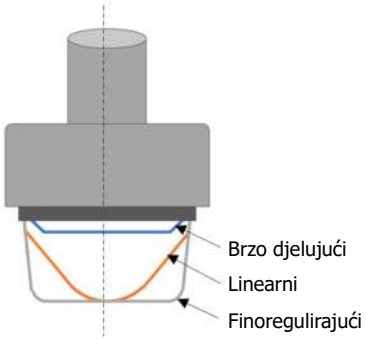

Krivulja karakteristike ventila

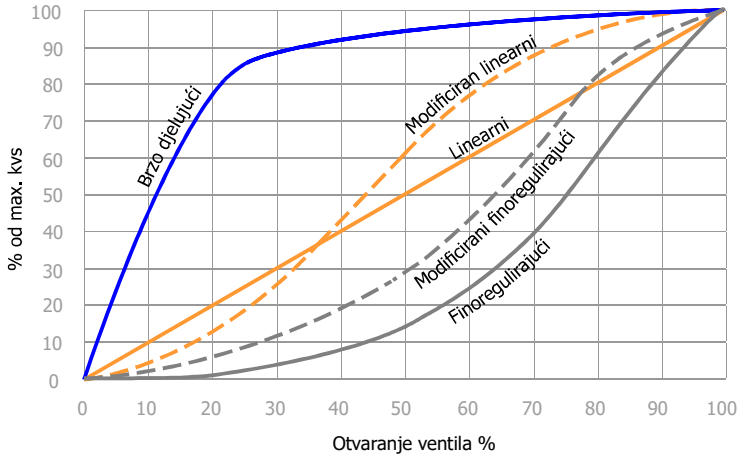

Funkcija:	Sigurnosno zatvaranje kod nestanka napona napajanja. Zatvaranje pare kod nestanka napona.
„FAIL-SAFE“	Sigurnosna funkcija kod nestanka napajanja, zatvara ili otvara.
Priključni napon:	100-240 V AC, 24 V AC, 24 V DC
Priključna snaga:	5W
Sila zatvaranja:	1kN, 2 kN
Hod:	10/40 mm
Brzina:	2 mm/s
Radna temperatura okoline:	-10 do +60 °C
Temperatura medija regulacije:	2 do 220 °C
Davač položaja ventila:	0/4 - 20 mA 0/2 - 10 V
Upravljanje motornim pogonom:	Ulazni signal: - tropoložajni - kontinuirani 0/4 - 20 mA 0/2 - 10 V
Ograničenje hoda ventila:	Elektronska kontrola struje motora
Ograničenje sile zatvaranja ventila:	Elektronski / Opcija
Opcije:	- grijač - zaštita IP67 - 2 bezpotencijalna kontakta

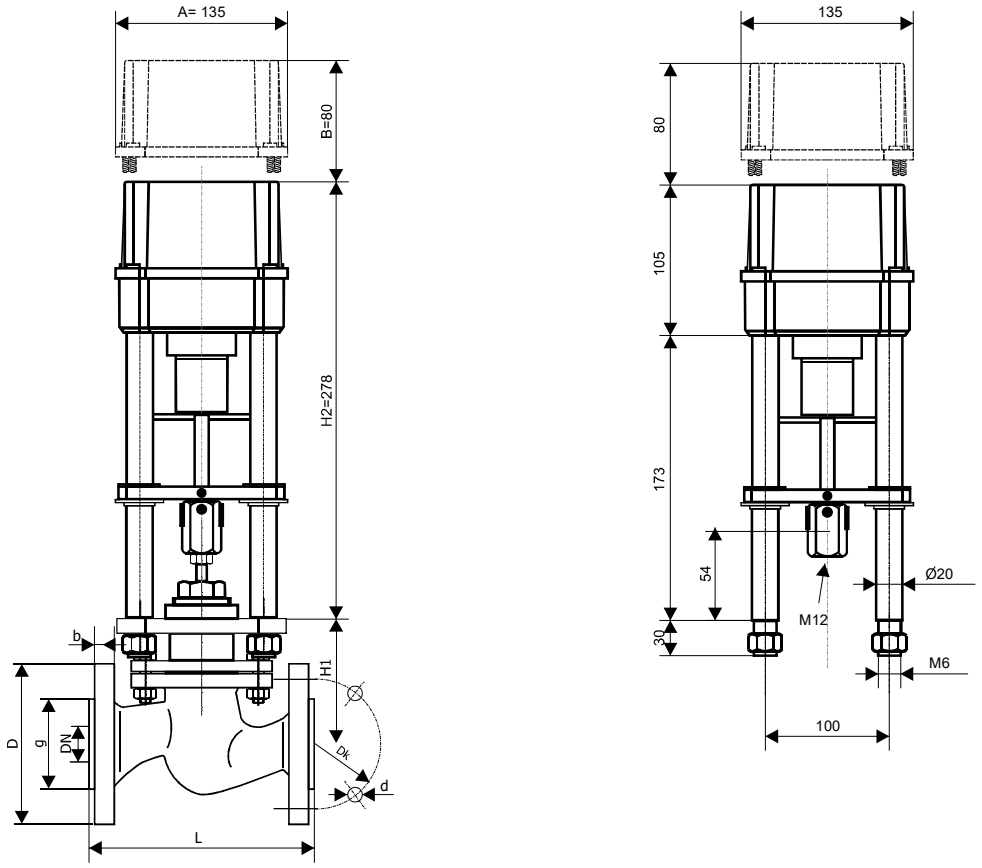

DIMENZIJE ZA VENTILE BEZ RASTEREČENJA

NP16									RADNI TLAK MAX (bar) BEZ.R / S RAST.
DN (mm)	D (mm)	b (mm)	Dk (mm)	g (mm)	d (mm)	Broj rupa	L (mm)	H1 (mm)	
15	95	14	65	45	14	4	130	100	16
20	105	16	75	58	14	4	150	100	16
25	115	16	85	68	14	4	160	105	16
32	140	18	100	78	18	4	180	113	16
40	150	18	110	88	18	4	200	117	8
50	165	20	125	102	18	4	230	125	6
65	185	20	145	122	18	4	290	150	3
80	200	22	160	138	18	8	310	160	2
100	220	24	180	158	18	8	350		1,2

NP25/40									RADNI TLAK MAX (bar) BEZ.R / S RAST.
DN (mm)	D (mm)	b (mm)	Dk (mm)	g (mm)	d (mm)	Broj rupa	L (mm)	H1 (mm)	
15	95	16	65	45	14	4	130	100	25
20	105	18	75	58	14	4	150	100	25
25	115	18	85	68	14	4	160	105	25/25
32	140	18	100	78	18	4	180	105	16/25
40	150	18	110	88	18	4	200	206	8/16
50	165	20	125	102	18	4	230	235	8/16
65	185	22	145	122	18	8	290	254,5	3/16
80	200	24	160	138	18	8	310	288	2/16
100	235	24	190	162	22	8	350	325	1,2/16

ELEKTRIČNA SHEMA SPAJANJA

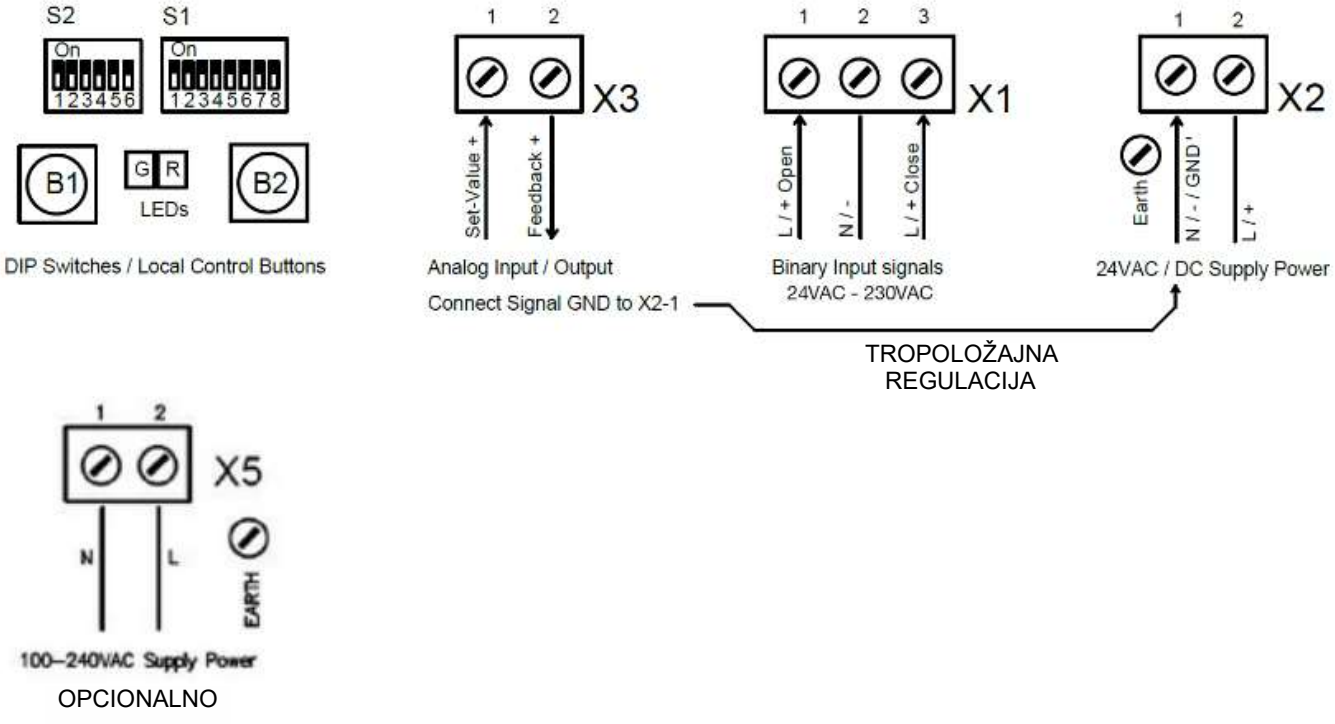

KATALOŠKI BROJEVI

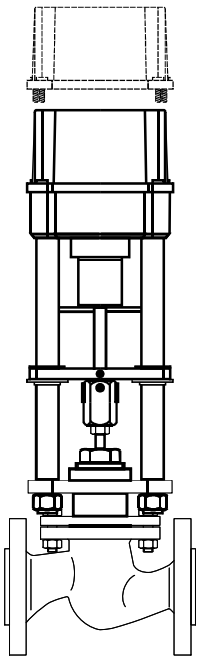

KATALOŠKI BROJEVI REGULACIJSKIH VENTILA					
OZNAKA **RVF**	**X0.**	**1X.**	**0X**	**X**	OPIS
VRSTA	20.				dvoputi
	30.				troputi
NAZIVNI PRITISAK NP/ materijal		11.			16 bara / GG 25
		12.			25 bara / čelični A216
		14.			40 bara / čelični A216
		15.			16 bara / INOX
		16.			40 bara / INOX
		1Z.			prema zahtjevu
NAZIVNI DN / PROTOK kvs/ Hod			0D		15 mm / 0,63 m^3/h / 10 mm
			0F		15 mm / 1,0 m^3/h / 10 mm
			0F		15 mm / 1,6 m^3/h / 10 mm
			0G		15 mm / 2,5 m^3/h / 10 mm
			0H		15 mm / 4,0 m^3/h / 15 mm
			0I		20 mm / 6.3 m^3/h / 15 mm
			0J		25 mm / 10 m^3/h / 15 mm
			0K		32 mm / 16 m^3/h / 15 mm
			0L		40 mm / 25 m^3/h / 15 mm
			0M		50 mm / 40 m^3/h / 15 mm
			0N		65 mm / 63 m^3/h / 40 mm
			0O		80 mm / 100 m^3/h / 40 mm
			0P		100 mm / 145 m^3/h / 40 mm
			0Z		prema zahtjevu
KARAKTERISTIKA PLADNJA				1	linarni protok
				2	linarni otvor

Više podataka pronađite na: www. elektron.hr !!!

ERMA STRMEC

49244 STUBIČKE TOPLICE Strmec 182
Croatia
tel:++385(0)49 282 322 , (0)49 282 874
fax:++385(0)49 282 302
Web:www.elektron.hr; e-mail: info@elektron.hr