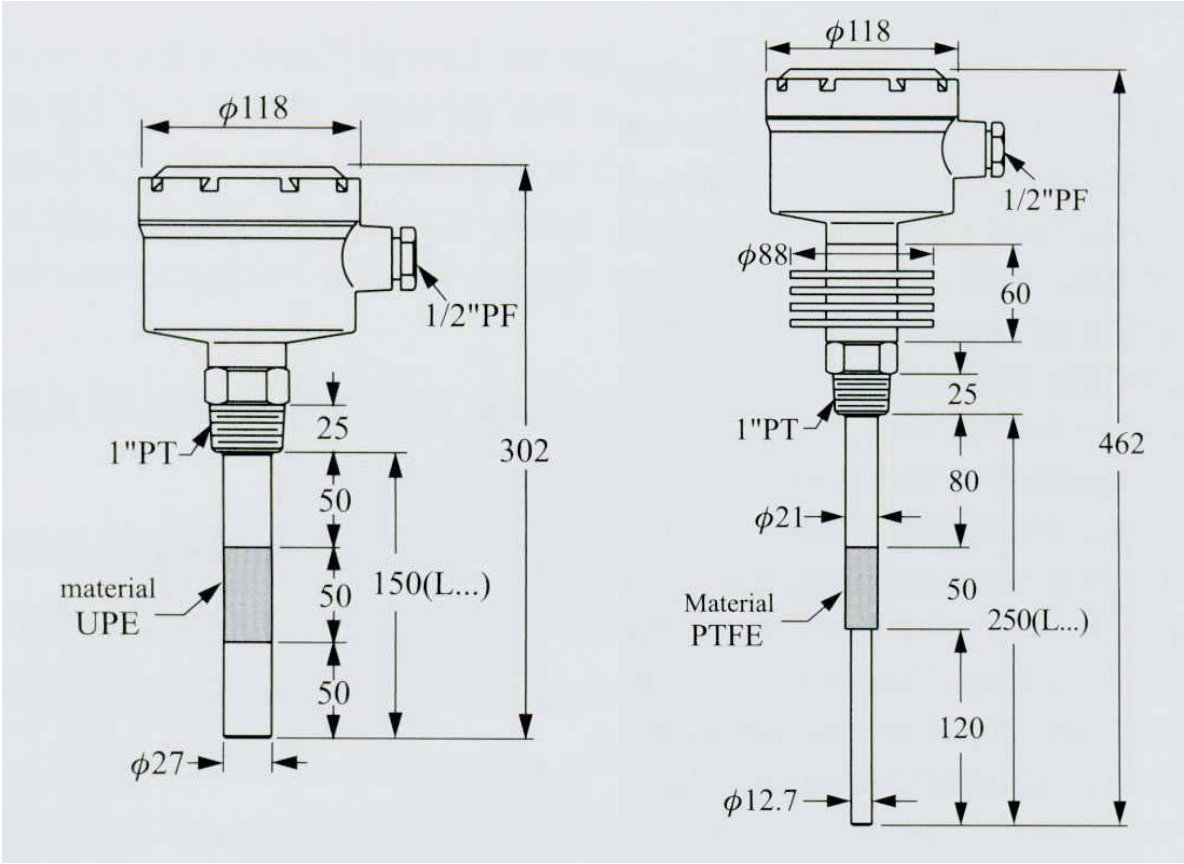

ESA.110ADT

ESA.120ADT