SIGMA
NOVA GENERACIJA SNAŽNIH i KOMPAKTNIH REGULATORA



TEHNICKE KARAKTERISTIKE

Vrsta uređaja: Dvopoložajni ili tropoložajni P, I, D, PI, PD, PID ili ON/OFF regulator / programator sa pokazivanjem mjerene i zadane veličine

Područje primjene i reg. funkcija: regulacija temperature, tlaka, nivoa i drugih fizikalnih veličina prema P, I, D, PI, PD, PID ili ON/OFF regulacijskom algoritmu

Način ugradnje: na prednju ploču ormara

Dimenzije kućišta: 96x96mm, 96x48mm, 48x96mm, 48x48m

Napajanje: 85-265Vac, 18-36Vdc, 15-30Vac

Pokazivanje: Dvoredni LED pokazivač, svaki red sa po 4 znamenke

Analogni ulaz: 1x univerzalni ulaz (Pt100, Tc, 0-4-20mA, 0-2-10V)
1x strujno/naponski (0-4-20mA, 0-2-10V)

Digitalni ulaz: 2x aktivni digitalni ulaz 24V/DC, 4mA

Izlaz relejni: (4x relejni uklopni kontakt ili 1xpreklopni kontakt plus 1x uklopni kontakt

Izlaz SSR: (4xSSR izlaz 5V/20mA)

Analogni izlaz: 0-4-20mA ili 0-2-10V kontinuiran, galvanski izoliran

Komunikacija: RS485 galvansko izolirana, MODBUS protokol

Parametri: 10 vrsta parametara za 10 tipičnih aplikacija te 3 vrste sigurnosnih kopija (backup)

ELEKTRON ERMA STRMEC proširila je svoj proizvodni program novim univerzalnim regulatorima SIGMA koji u sebi utjelovljuju funkcije regulatora, programatora i vremenskog releja.

SIGMA je univerzalni regulator/programator za primjenu u raznim industrijskim granama.
Zbog svoje univerzalnosti može se primjeniti za nadzor i regulaciju temperature, tlaka, nivoa i drugih fizikalnih veličina.

SIGMA ima do 4 izlazna releja ili SSR izlaza koji su programski podesivi te im se može pridodjeliti više funkcija(regulacije, alarma, kraja programa itd).
Alarmi su također programski podesivi (vrijednost alarma, histereza, način djelovanja alarma itd.)
Dva analogna ulaza omogućuju korisniku regulaciju jedne veličine i istodobno praćenje odnosno alarmiranje druge veličine.
Prvi analogni ulaz je univerzalan dok je drugi strujno/naponski i prihvaća standardne strujne odnosno naponske signale sa pretvarača.
Kako bi se smanjili troškovi kranjeg korisnika i izbjegla ugradnja napajanja za pretvarač uređaj posjeduje galvanski izoliran naponski izvor 24VDC,40mA.
Regulator ima mogućnost unosa jednog programa sa16 segmanata (16 vremena sa 16 zadanih vrijednosti) tako da se regulacija može voditi po krivulji.
Galvanski izoliran 485 priključak pruža mogućnost umrežavanja, daljinskog nadzora i upravljanja uređajem preko SCADA sustava.



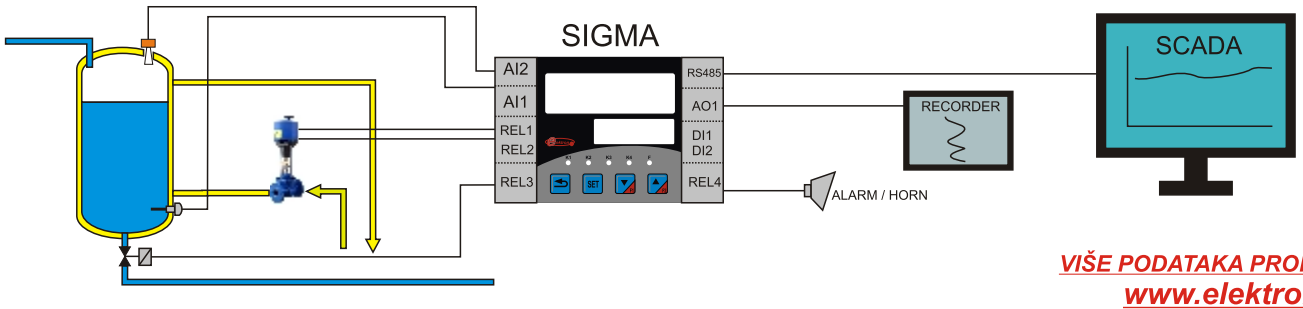

VIŠE PODATAKA PRONAĐITE NA
www.elektron.hr

ERMA STRMEC
49244 STUBIČKE TOPLICE Strmec 182
Croatia
tel: +385(0)49 282 322 , (0)49 282 874
fax:+385(0)49 282 302
Web:www.elektron.hr; e-mail:info@elektron.hr