Regulacijski ventili

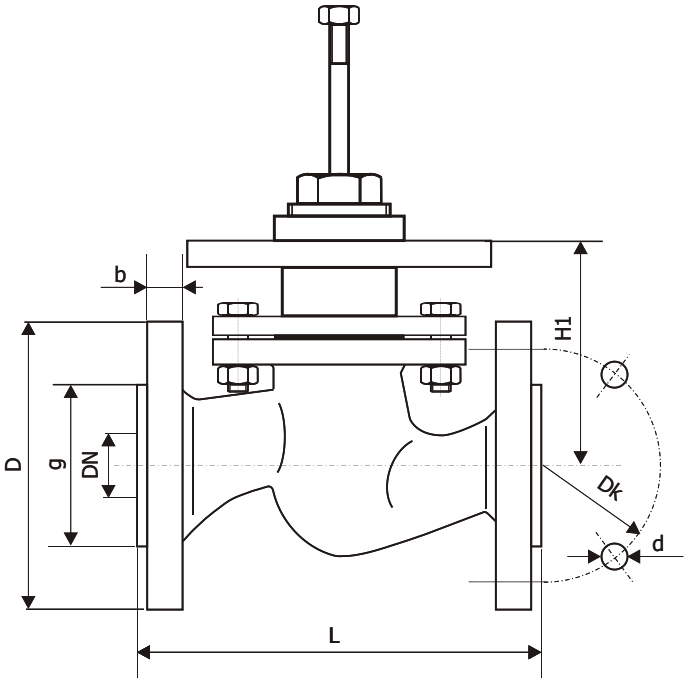



DN (mm)	D (mm)	b (mm)	Dk (mm)	g (mm)	d (mm)	Broj rupa	L (mm)	H1 (mm)
15	95	14	65	45	14	4	130	100
20	105	16	75	58	14	4	150	100
25	115	16	85	68	14	4	160	105
32	140	18	100	78	18	4	180	113
40	150	18	110	88	18	4	200	117
50	165	20	125	102	18	4	230	125
65	185	20	145	122	18	4	290	150
80	200	22	160	138	18	8	310	160
100	220	24	180	158	18	8	350	
125	250	26	210	188	18	8	400	
150	285	28	240	212	23	8	480	
175	315				23	8	550	
200	340	24	295	268	23	12	600	
250	405	26	355	320	26	12	730	
300	460	28	410	378	26	12	850	

ERMA STRMEC

49244 STUBIČKE TOPLICE Strmec 182
Croatia
tel:++385(0)49 282 322 , (0)49 282 874
fax:++385(0)49 282 302
Web:www.elektron.hr; e-mail: info@elektron.hr

TROPUTI REGULACIJSKI VENTILI

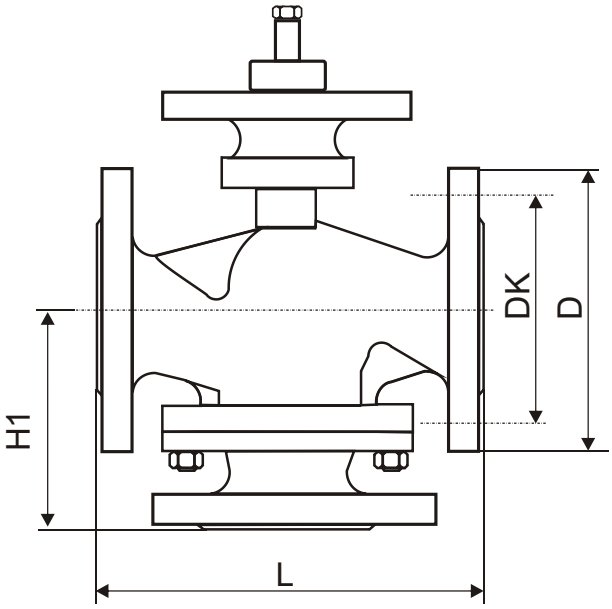



Temperatura medija : od 2 do 220°C
ili do 350°C (brtvljenje s mjehom)

Nazivni pritisak **PN**	PN 16									
Nazivni otvor **DN**		15	20	25	32	40	50	65	80	100
L (mm)		130	150	160	180	200	230	290	310	350
D (mm)		95	105	115	140	150	165	185	200	220
DK (mm)		65	75	85	100	110	125	145	160	180
H1 (mm)		65	75	80	90	100	115	145	155	175
H1 (mm) (prema zahtjevu)										
Sila zatvaranja **(kN)**	0,5 kN									
	2 kN									
	4 kN									

ERMA STRMEC
49244 STUBIČKE TOPLICE Strmec 182
Croatia
tel:++385(0)49 282 322 , (0)49 282 874
fax:++385(0)49 282 302
Web:www.elektron.hr; e-mail: info@elektron.hr

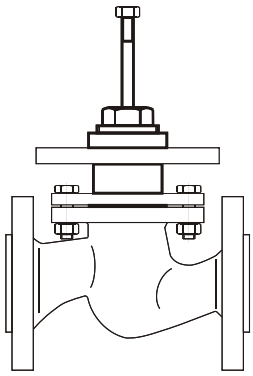

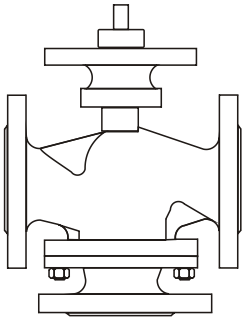

KATALOŠKI BROJEVI REGULACIJSKIH VENTILA					
OZNAKA **RV**	**X0.**	**1X.**	**0X**	**X**	OPIS
VRSTA	20.				dvoputi
	30.				troputi
NAZIVNI PRITISAK NP/ materijal		11.			16 bara / GG 20
		12.			25 bara / čelični
		14.			40 bara / čelični
		15.			16 bara / INOX
		16.			40 bara / INOX
		1Z.			prema zahtjevu
NAZIVNI HOD DN / PROTOK kvs/ Hod			0D		15 mm / 0,63 m^3/h / 10 mm
			0F		15 mm / 1,0 m^3/h / 10 mm
			0F		15 mm / 1,6 m^3/h / 10 mm
			0G		15 mm / 2,5 m^3/h / 10 mm
			0H		15 mm / 4,0 m^3/h / 15 mm
			0I		20 mm / 6.3 m^3/h / 15 mm
			0J		25 mm / 10 m^3/h / 15 mm
			0K		32 mm / 16 m^3/h / 15 mm
			0L		40 mm / 25 m^3/h / 15 mm
			0M		50 mm / 40 m^3/h / 15 mm
			0N		65 mm / 63 m^3/h / 40 mm
			0O		80 mm / 100 m^3/h / 40 mm
			0P		100 mm / 145 m^3/h / 40 mm
			0R		125 mm / 220 m^3/h
			0S		150 mm / 320 m^3/h
			0T		200 mm / 480 m^3/h
			0Z		prema zahtjevu
KARAKTERISTIKA PLADNJA				1	linarni protok
				2	linarni otvor

KOMPLET REGULACIJSKI VENTILI S ELEKTROMOTORNIM POGONOM

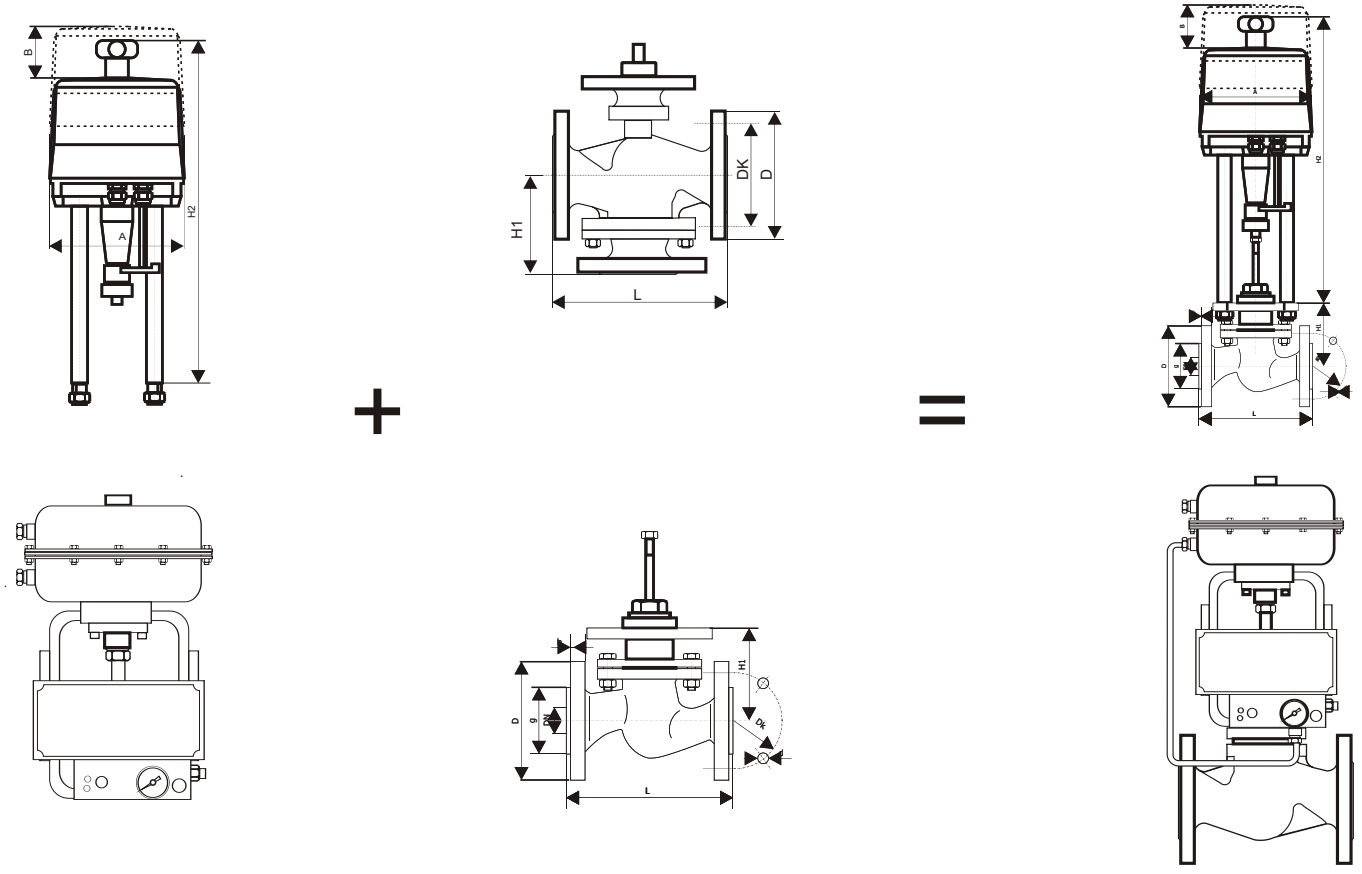

Više podataka pronađite na: www. elektron.hr !!!

ERMA STRMEC

49244 STUBIČKE TOPLICE Strmec 182
Croatia
tel:++385(0)49 282 322 , (0)49 282 874
fax:++385(0)49 282 302
Web:www.elektron.hr; e-mail: info@elektron.hr