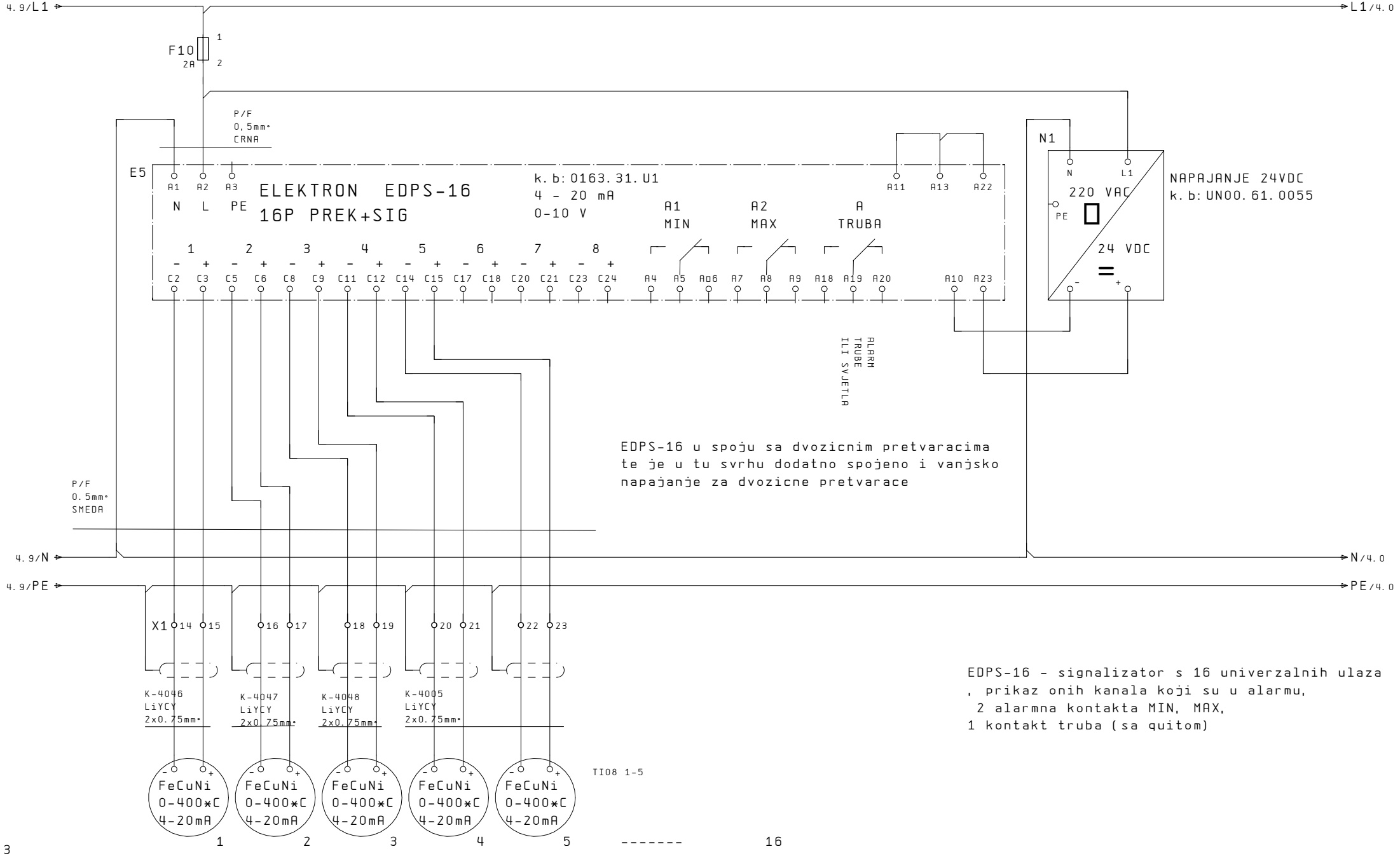

3

16

		Izrad.	I. S.	Pozicija: SPAJANJE UREDAJA	Investitor: ELEKTRON	Elektron ERMA-STMEC 21. Jun. 2006	Nacrt: EDPS-16	Broj projekta: 001	=E01
1									+H01
2		Pregl.						Broj nacrta: 004	Dokument: 4
3				Standard:					Od str. 4