ELEKTRON ERMA-STRMEC

ELECTRONICS
REGULATION
MEASUREMENT
AUTOMATION

UPUTE

Pretvarač tlaka i diferencijalnog tlaka za neagresivne plinove

DP-05-Z

KATALOŠKI BROJEVI
- D6xx.G6.865

www.elektron.hr
info@elektron.hr

Hrvatska



Osnovne karakteristike:

- Priključak
  - Diferencijalni tlak do 6 bara
- Izlaz
  - 4-20 mA dvožično
- Dimenzije
  - 100x100 mm IP65, montaža na šinu
- Napajanje
  - 4-20 mA 12-30 V

SADRŽAJ

1 PRIMJENA 4

2 OPIS RADA 4

2.1 KONSTRUKCIJA 4

3 TEHNIČKE KARAKTERISTIKE 4

3.1 TABLICA 4

3.2 SHEMA SPAJANJA 5

4 KATALOŠKI BROJEVI 5

1 PRIMJENA

Pretvarač tlaka je namjenjen za pretvaranje tlaka ili diferencijalnog tlaka u standardni strujni signal. Koriste se za mjerenje diferencijalnog tlaka **neagresivnih plinova** od 2 mbara do 6 bara. Temperaturno područje primjene je od 0 do 60 °C.

2 OPIS RADA

2.1 KONSTRUKCIJA

Pretvarač se sastoji od kućišta, mjerne ćelije i elektroničkog dijela. Mjerna ćelija djeluje na principu promjenjivog kondenzatora. Tlak priključenog medija djeluje na membranu senzora te ju deformira, a s time mijenja kapacitet kondenzatora koji se nalaze u senzoru. Na bazi te promjene ugrađena elektronika daje odgovarajuću promjenu izlaznog signala. Ovisno o tipu priključka to je za dvožični spoj 4 - 20 mA, a za trožični 0 - 20 mA ili 0 - 10 V. Pretvarać je izveden u dva modela, bez pokazivanja i sa LCD displeyem. Priključci za tlak nalaze se na kućištu pretvaraća i omogučavaju jednostavno priključivanje procesnog tlaka.

3 TEHNIČKE KARAKTERISTIKE

3.1 TABLICA

Kućište	100 x 100 x 58 IP 65, montaža na šinu
Napajanje	12-30 V 4-20 mA
	220 V 50 Hz 24 V 50 Hz
Klasa	0.5% + 0.02/K
	2% + 0.02/K za područje 0-2 i 0-6 mbara
Izlaz	Dvožilno 4-20 mA
	Trožilno 0-20 mA ili 0-10 V
Linearnost	0.25 %
	1 % za podrućje 0-2 i 0-6 mbara
Priključak tlaka	Priključak za crijevo ø6 mm

3.2 SHEMA SPAJANJA

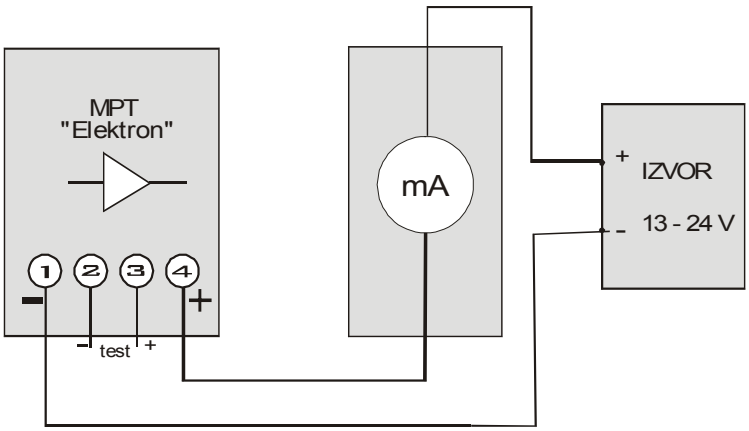

4 KATALOŠKI BROJEVI

Pretvarač tlaka i diferencijalnog tlaka za neagresivne plinove DP-05-Z		x	x	x	x	x	x	x
Vrsta tlaka	Diferencijalni	D						
Mjerno područje	0 do 2 mbara		6M0					
	0 do 6 mbara		6N0					
	0 do 10 mbara		6O0					
	0 do 30 mbara		6P0					
	0 do 60 mbara		6R0					
	0 do 100 mbara		6Q0					
	0 do -0.3 bara		670					
	0 do 0.6 bara		680					
	0 do 1 bar		690					
	0 do 3 bara		6A0					
	0 do 6 bara		6B0					
Tip kućišta	100x100 IP65			G				
Napajanje	4-20 mA 12-30 V				6			
Ulazni signal	Pritisak					8		
Izlazni signal	4-20 mA Dvožično						6	
Izlazni algoritam	Lineariziran							5

ELEKTRON ERMA - STRMEC d.o.o.
49244 STUBIČKE TOPLICE
Strmec 182
Hrvatska
MB 1004026

Tel. +385 (0)49 282-322
Fax.+385 (0)49 282-302
Žiro račun: 2360000-1101395925 ZGB
E-mail: info@elektron.hr
Web: www.elektron.hr