ELEKTRON ERMA-STRMEC

ELECTRONICS
REGULATION
MEASUREMENT
AUTOMATION

UPUTE

Oplašteni (mantel) termometri

TO

KATALOŠKI BROJEVI
- TO3x.1xx

www.elektron.hr
info@elektron.hr

Hrvatska

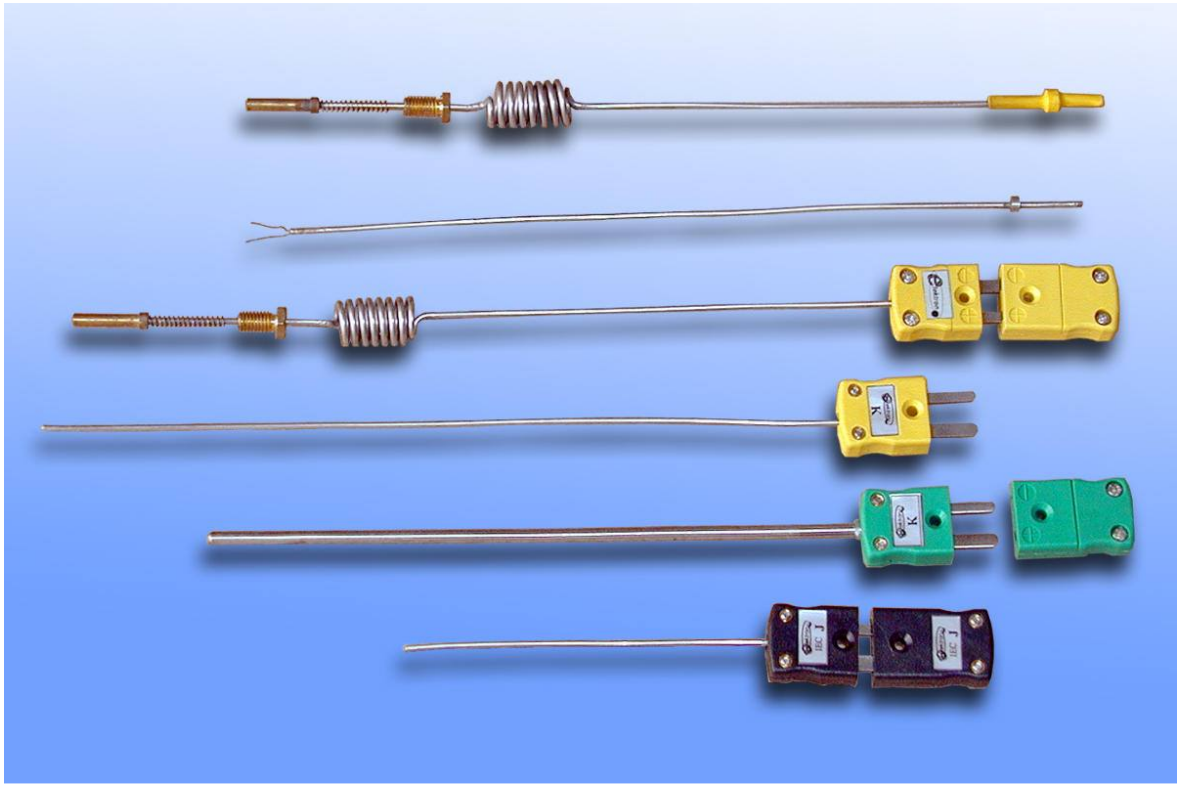

Osnovne karakteristike:

- Mjerno područje do 1150 °C
- Dimenzije 50 - 2000 mm
- Dostupno s pretvaračem (4-20mA)
- Pt100 temperaturni senzori prema DIN EN 60751
- Termoparovi prema DIN EN 60584 ili DIN 43710.

SADRŽAJ

1 TEHNIČKE KARAKTERISTIKE 3

2 KATALOŠKI BROJEVI 4

3 TEHNIČKI NACRT ERROR! BOOKMARK NOT DEFINED.

1 TEHNIČKE KARAKTERISTIKE

Priključna glava	Tip F	
Priključni navoj	1/2"	
Mjerni element	Pt 100	Do 400 °C
	Pt 1000	Do 400 °C
	Fe-CuNi	Do 900 °C
	Ni-CrNi	Do 1150 °C
Zaštitna cijev	Inkonel	
Standardne dužine	L = 500 mm	
	L = 1000 mm	
	L = 1500 mm	
	L = 2000 mm	
	L= prema zahtjevu	
	Hermeto spojnica se isporučuje samo na posebni zahtjev	

2 KATALOŠKI BROJEVI

Oplašteni (mantel) termometri	TD	x	x	x	x	x
Vrsta priključka	1500mm / metalni oplet	2				
	2500mm / metalni oplet	3				
	1500mm / silikonski	5				
	2500mm / silikonski	6				
	1500mm / teflonski	8				
	2500mm / teflonski	9				
	glava tip F	H				
	Konektor standard M.	D				
	Konektor standard Ž.	E				
	Konektor mini M.	F				
	Konektor mini Ž.	G				
	Po zahtjevu	Z				
Vrsta osjetila	Pt 100	1				
	Pt 1000	2				
	Fe-CuNi	3				
	Ni-CrNI	4				
Priključak	Bez priključka	0				
	G 1/2"	1				
	G 1"	2				
	Po zahtjevu	Z				
Vanjski promjer mantla	1.5 mm	1				
	3 mm	2				
	6 mm	3				
	4,5 mm	4				
Dužina mjernog djela (L)	500 mm	1				
	1000 mm	2				
	1500 mm	3				
	2000 mm	4				
	5000 mm	5				
	Po zahtjevu	Z				

3 TEHNIČKI NACRT

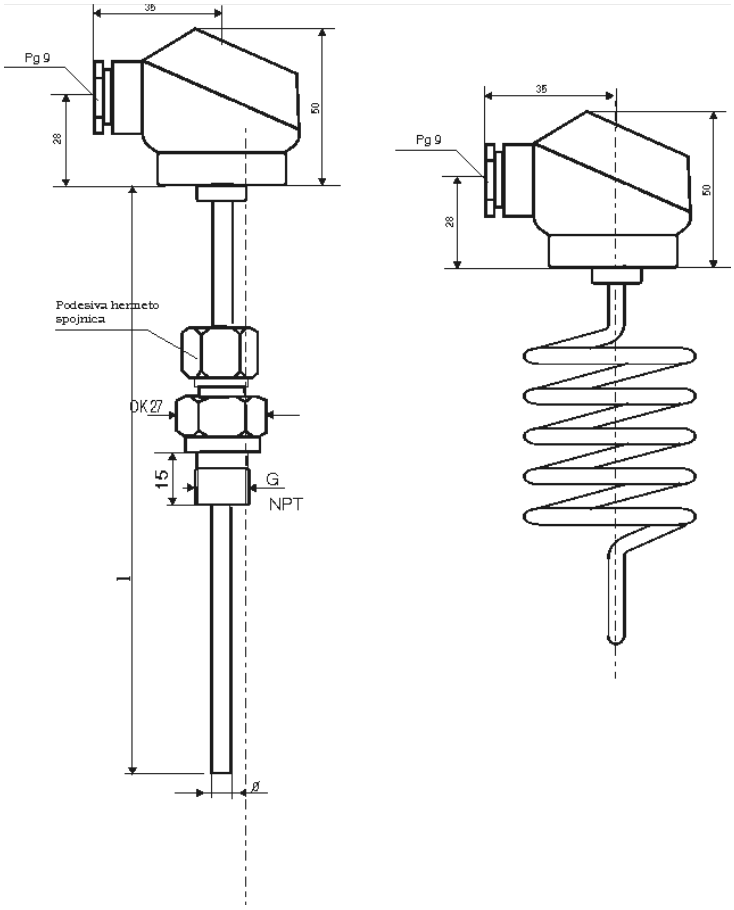

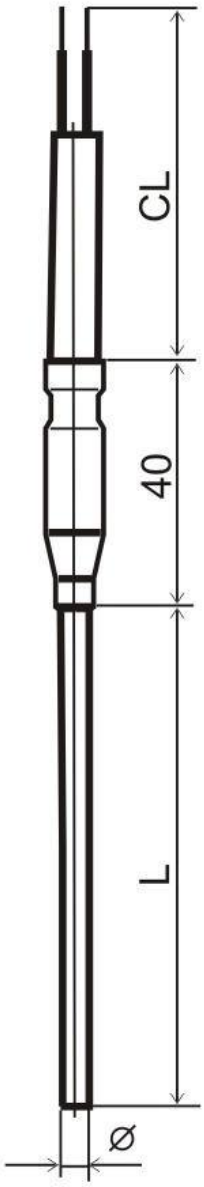

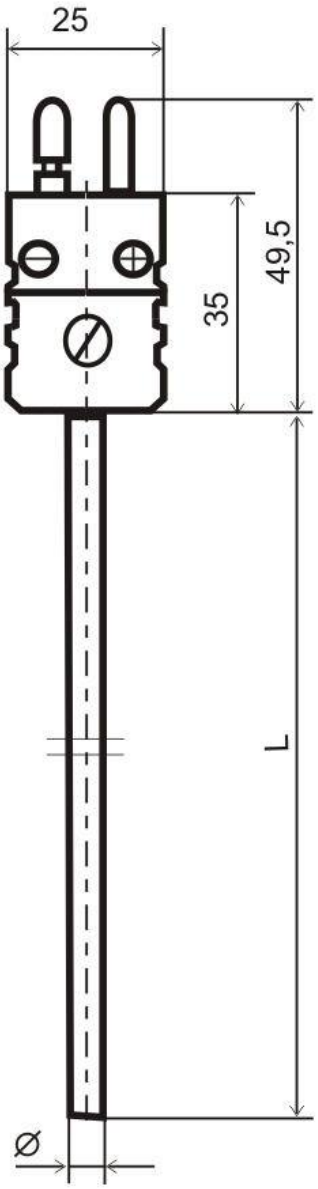

ELEKTRON ERMA - STRMEC d.o.o.
49244 STUBIČKE TOPLICE
Strmec 182
Hrvatska
MB 1004026

Tel. +385 (0)49 282-322
Fax.+385 (0)49 282-302
Žiro račun: 2360000-1101395925 ZGB
E-mail: info@elektron.hr
Web: www.elektron.hr