ERMA-STRMEC

Indikator razine s magnetnim listićima za bočnu ugradnju ER-B1

EEF-B1H

Priključak gore: 1/2" NPT
Priključak dolje: dvostruka prirubnica sa priključkom 1/2" NPT
Procesni priključak: DN 20, 3/4" NPT, na zahtjev
P-P udaljenost: min.-150 mm
(SUS) max.-5700 mm
(plastika) max.-3800 mm
Radni tlak:
PP, PVDF – 5 bara
SUS304/316 – 25 bara (max.50 bara)
Temperatura medija:
SUS304 - 140°C, 200°C, 400°C
SUS316 - 140°C, 200°C, 400°C
PP - 80°C
PVDF - 120°C

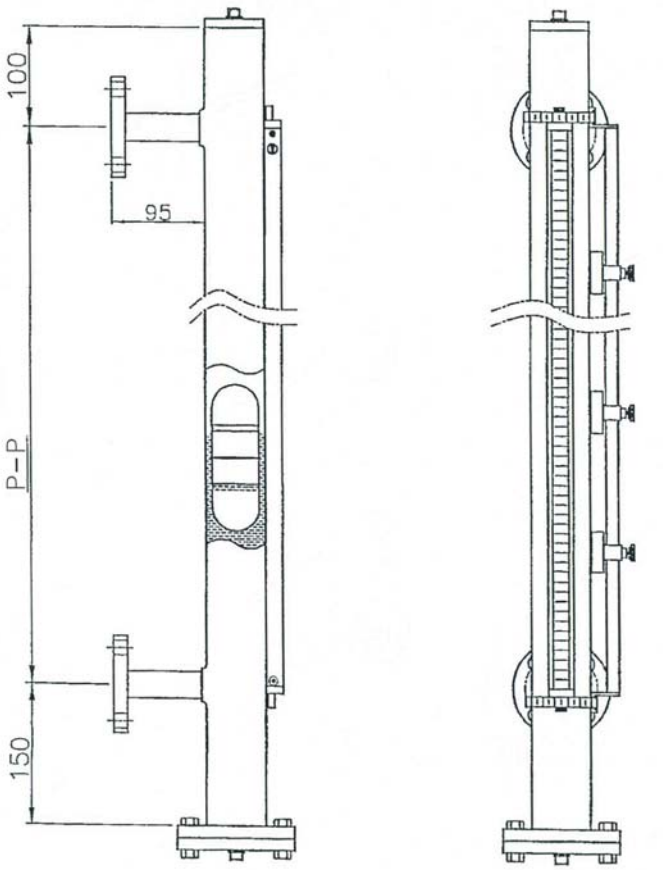

PRIKAZ NIVOA:

1 - **MAGNETNI LISTIĆI** (crveno/bijelo)
ugradnja na tijelo indikatora prirubnicom
2 - **KONTINUIRANI SIGNAL** 4-20 mA dvožično
13-36 VDC (0,15-3m 5,8m)
3 - **SIGNALIZACIJA S REED PREKIDAČIMA EEFB-14xx**
Materijal: P.P. (IP67)
Oblik prekidača: – 1400, 1SPSD bistabilni
– 1410, 1ASPST standard
– 1420, 1SPDT bistabilni
– 1430, 1SPDT standard
– 1450, 1SPST bistabilni + LED
Kontakt: 1A / 30W 220Vac / 200Vdc
Radna temperatura: -20°C - +140°C
(unutarnja temperatura spremnika)
Dužina kabla: 2M (PVC kabel)

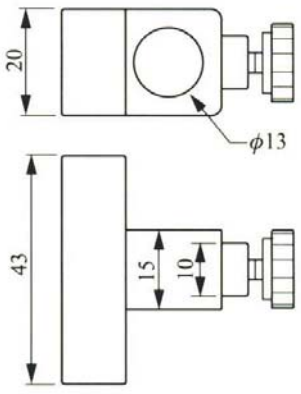

ERMA STRMEC
49244 STUBIČKE TOPLICE Strmec 182
Croatia
tel:++385(0)49 282 322 , (0)49 282 874
fax:++385(0)49 282 302
Web:www.elektron.hr; e-mail: info@elektron.hr