REGULACIJSKI VENTILI S ELEKTROMOTORNIM POGONOM

REGULACIJSKI VENTIL
s elektromotornim pogonom
za regulaciju protoka neagresivnih
tekućina i pare



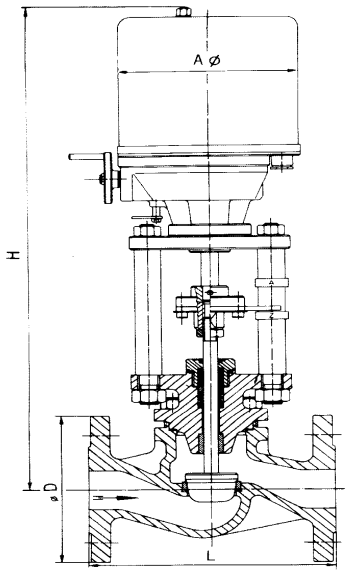

priključni napon:	24 V, 115 V, 230 V, 400 V 50/60 Hz 24 V DC
priključna snaga:	1; 2; 4,5; 5; 8; 10; 12; 14; 20; 25 kN
hod:	50, 65, 100 mm
brzina:	0,25; 0,45; 0,50; 1,00; 1,40 mm/s
radna temperatura okoline:	-20 do +60 °C
temperatura medija regulacije:	2 do 220 °C
davač položaja ventila:	pote . 100 Ω 1000 Ω Strujni signal 4 do 20 mA dvožično
upravljanje motornim pogonom:	- upravljanje direktno s naponom napajanja u smjeru otvaranja ili zatvaranja. - ulazni signal 4 do 20 mA 2 do 10 V
ograničenje hoda ventila:	mikro prekidači u svim izvedbama
ograničenje sile zatvaranja ventila:	oprugom + prekidač položaja moment prekidač

PODACI ZA NARUDŽBU	Nazivni otvor ventila
	Nazivni tlak
	Maksimalno očekivana razlika tlaka između ulazu i izlaz ventila, ili željena sila zatvaranja
	Signal upravljanja
	Vrsta davača položaja ventila
	Medij regulacije
	kvs (protok) ili otvor sjedišta

Karakteristike i mjere regulacijskih ventila s elektromotornim pogonom

Nazivni pritisak	PN 16									
Nazivni otvor DN		15	20	25	32	40	50	65	80	100
Duljina ventila L		130	150	160	180	200	230	290	310	350
Promjer prirubnice D		95	105	115	140	150	165	185	200	220
Sila zatvaranja	1 kN									
	2									
	4									
	8									
	12									
	25 kN									

Nazivni pritisak	PN 25									
Nazivni otvor DN		15	20	25	32	40	50	65	80	100
Duljina ventila L		130	150	160	180	200	230	290	310	350
Promjer prirubnice D		95	105	115	140	150	165	185	200	235
Sila zatvaranja	2									
	4									
	8									
	12									
	25 kN									

Nazivni pritisak	PN 40									
Nazivni otvor DN		15	20	25	32	40	50	65	80	100
Duljina ventila L		130	150	160	180	200	230	290	310	350
Promjer prirubnice D		95	105	115	140	150	165	185	200	235
Sila zatvaranja	2									
	4									
	8									
	12									
	25 kN									



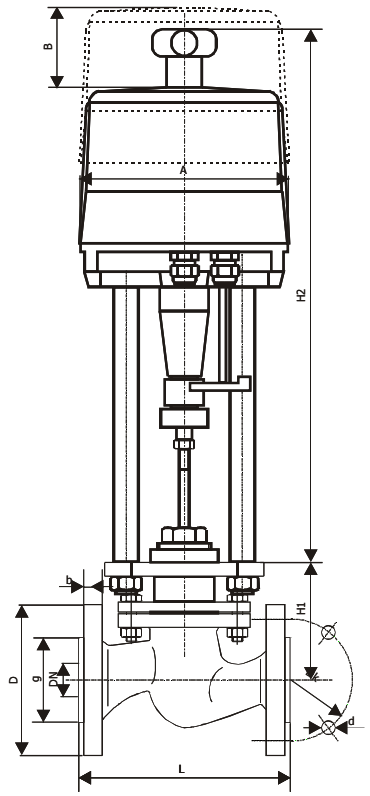

DN (mm)	D (mm)	b (mm)	Dk (mm)	g (mm)	d (mm)	Broj rupa	L (mm)	H1 (mm)
15	95	14	65	45	14	4	130	100
20	105	16	75	58	14	4	150	100
25	115	16	85	68	14	4	160	105
32	140	18	100	78	18	4	180	113
40	150	18	110	88	18	4	200	117
50	165	20	125	102	18	4	230	125
65	185	20	145	122	18	4	290	150
80	200	22	160	138	18	8	310	160
100	220	24	180	158	18	8	350	
125	250	26	210	188	18	8	400	
150	285	28	240	212	23	8	480	
175	315				23	8	550	
200	340	24	295	268	23	12	600	
250	405	26	355	320	26	12	730	
300	460	28	410	378	26	12	850	

	POGON									
kN	**1**	**2**	**4,5**	**5**	**8**	**10**	**12**	**14**	**20**	**25**
tip	201	202	204	305	208	210	312	314	320	325
H2	459	459	459	570	490	490	570	570	760	760
A	177	177	177	226	177	177	226	226	226	226
B	100	100	100	230	100	100	230	230	230	230

MAKSIMALNI RADNI TLAKOVI (bar) PN 16														
kN \ DN	**15**	**20**	**25**	**32**	**40**	**50**	**65**	**80**	**100**	**125**	**150**	**200**	**250**	**300**
1	16	16	14	8	5	3	2	1						
2	16	16	16	16	11	7	4	3	1,5					
4	16	16	16	16	16	14	8	5	3	2	1			
8	16	16	16	16	16	16	16	11	7	4	3	1,7	1	
12	16	16	16	16	16	16	16	16	11	7	4,5	2,5	1,5	1
25	16	16	16	16	16	16	16	16	16	14	9	5	3,5	2,5

MAKSIMALNI RADNI TLAKOVI (bar) PN 40														
kN \ DN	**15**	**20**	**25**	**32**	**40**	**50**	**65**	**80**	**100**	**125**	**150**	**200**	**250**	**300**
1	40	22	14	8	5	3	2	1						
2	40	40	28	17	11	7	4	3	1,5					
4	40	40	40	34	22	14	8	5	3	2	1			
8	40	40	40	40	40	28	16	11	7	4	3	1,7	1	
12	40	40	40	40	40	40	25	16	11	7	4,5	2,5	1,5	1
25	40	40	40	40	40	40	40	33	21	14	9	5	3,5	2,5

Tehničke osobine elektromotornih pogona													
Tip	**201**	**202**	**202.1**	**202.2**	**204**	**204.1**	**204.2**	**208**	**208.1**	**210**	**214**	**320**	**325**
Sila [kN]	1,0	2,0			4,5			8,0		10,0	14,0	20,0	25,0
Hod [mm]	50										65	100	
Masa [kg]	4,3	4,5			5,5			7,5			10	20	
Napon motora	230Vac, 115Vac, 24Vac, 400V 3-, 24Vdc												
Brzina [mm/s] kod 50 Hz	0,25	0,5	0,25	1,4	0,5	1,0	1,4	0,5	1,0	0,45		1,0	
Zaštita prema EN 60529	IP65										IP67	IP65	
Dozvoljena temperatura	-20°C do +80°C												
Zaštita motora	blokada				termoprekidač								

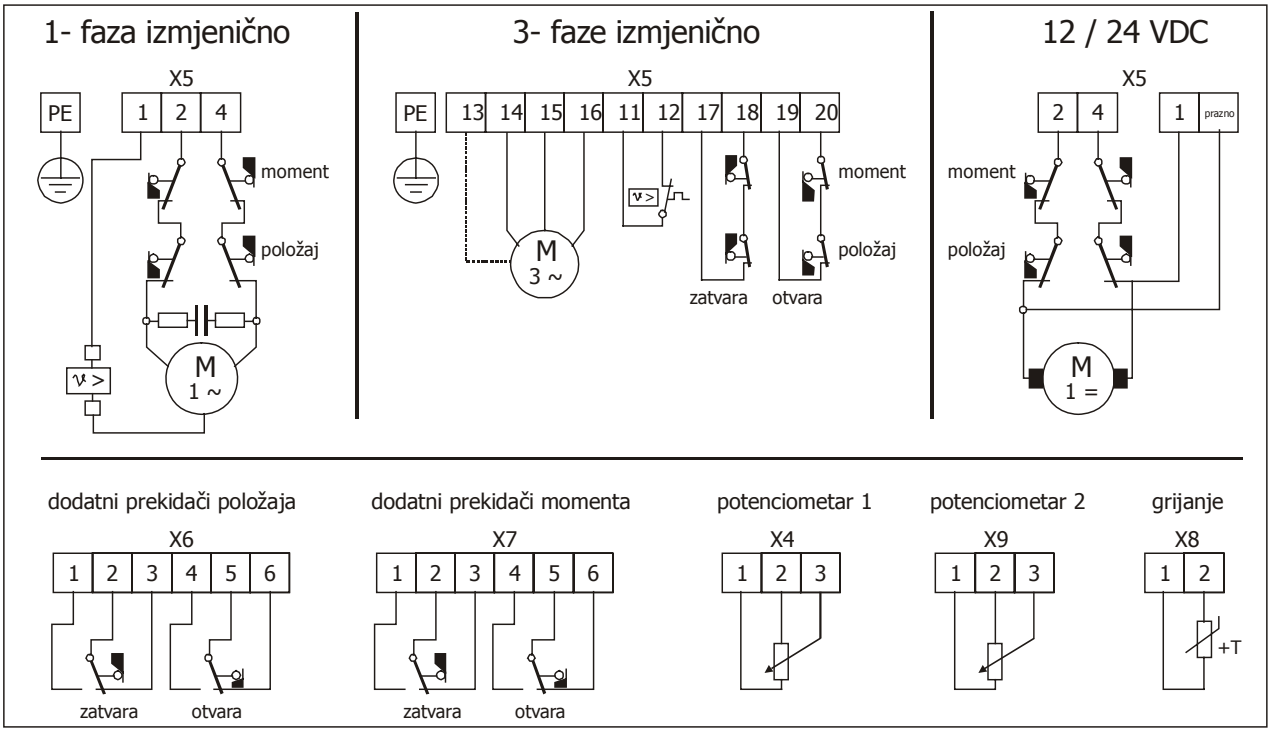

KATALOŠKI BROJEVI REGULACIJSKIH VENTILA					
OZNAKA **RV**	**X0.**	**1X.**	**0X**	**X**	OPIS
VRSTA	20.				dvoputi
	30.				troputi
NAZIVNI PRITISAK NP/ materijal		11.			16 bara / GG 20
		12.			25 bara / čelični
		14.			40 bara / čelični
		15.			16 bara / INOX
		16.			40 bara / INOX
		1Z.			prema zahtjevu
NAZIVNI HOD DN / PROTOK kvs/ Hod			0D		15 mm / 0,63 m^3/h / 10 mm
			0F		15 mm / 1,0 m^3/h / 10 mm
			0F		15 mm / 1,6 m^3/h / 10 mm
			0G		15 mm / 2,5 m^3/h / 10 mm
			0H		15 mm / 4,0 m^3/h / 15 mm
			0I		20 mm / 6.3 m^3/h / 15 mm
			0J		25 mm / 10 m^3/h / 15 mm
			0K		32 mm / 16 m^3/h / 15 mm
			0L		40 mm / 25 m^3/h / 15 mm
			0M		50 mm / 40 m^3/h / 15 mm
			0N		65 mm / 63 m^3/h / 40 mm
			0O		80 mm / 100 m^3/h / 40 mm
			0P		100 mm / 145 m^3/h / 40 mm
			0R		125 mm / 220 m^3/h
			0S		150 mm / 320 m^3/h
			0T		200 mm / 480 m^3/h
			0Z		prema zahtjevu
KARAKTERISTIKA PLADNJA				1	linarni protok
				2	linarni otvor

KATALOŠKI BROJEVI MOTORNIH POGONA ZA REGULACIJSKE VENTILE								
OZNAKA **PE**	**X0.**	**X**	**X.**	**X**	**X**	**X**	**X**	OPIS
VRSTA	10.							ELEKTROMOTORNI
SILA		A						1000 N
		B						2000 N
		C						4500 N
		D						5000 N
		E						8000 N
		F						10000 N
		G						12000 N
		H						14000 N
		I						20000 N
		J						25000 N
		Z						po zahtjevu
BRZINA			1.					0,25 mm/s
			2.					0,45 mm/s
			3.					0,50 mm/s
			4.					1,00 mm/s
			5.					1,40 mm/s
NAPON MOTORA				1				24 V AC
				A				115 V AC
				2				220 V AC
				B				400 V AC
				3				24 V DC
UPRAVLJAČKI SIGNAL					1			Napon 220 V AC , tropoložajno
					2			napon 24 V AC, tropoložajno
					3			napon 0 - 10 V DC
					4			struja 4 - 20 mA
					5			napon 2 - 10 V DC
					Z			prema zahtjevu
DAVAČ						0		bez davača
						1		potenciometar 100 Ω
						2		strujni signal 4 - 20 mA
						3		naponski signal 0-10 V
						Z		prema zahtjevu
OGRANIČENJE HODA I SIGNALIZACIJA							1	momentnim šalterom
							2	graničnim kontaktom
							4	kombinacija 1+2
							5	elektromotorno moment
							Z	prema zahtjevu