ELECTRONICS
REGULATION
MEASUREMENT
AUTOMATION

UPUTE

Digitalni precizni manometar

DPM

KATALOŠKI BROJEVI
- 1030.00.xxx

www.elektron.hr
info@elektron.hr

Hrvatska



Osnovne karakteristike:

- Prikaz
  - LCD pokazivač 3 ½ digita
- Dimenzije
  - 150 x 80 x 30 mm
- Napajanje
  - Baterija 9V

SADRŽAJ

1 OPIS RADA 4
1.1 IZVEDBE UREĐAJA 4
1.2 ODRŽAVANJE UREĐAJA 4
2 TEHNIČKE KARAKTERISTIKE 4
2.1 TABLICA 4
2.2 SHEMA SPAJANJA 5
3 KUĆIŠTE 5
4 KATALOŠKI BROJEVI 6

1 OPIS RADA

Priključak tlaka vrši se preko plastičnog crijeva ∅ 5 mm. Kod mjerenja tlaka priključno crijevo treba spojiti na priključak označen sa "+", kod mjerenja podtlaka priključno crijevo treba spojiti na priključak označen sa "-", a kod mjerenja diferencijalnog tlaka priključno crijevo se spaja na oba priključka.

Nakon priključka tlaka uključiti mjerni instrument pritiskom na tipku "1", pričekati cca 5 sek. da se instrument stabilizira, a nakon toga se može vršiti očitavanje vrijednosti. Uređaj isključujemo pritiskom na tipku "0", a zbog štednje baterije uređaj se sam isključi nakon cca 3 min.

1.1 IZVEDBE UREĐAJA

Prema mjernom području imamo više tipova uređaja.

Tip	Mjerno područje
1030.00.100	Ap/Dp ± 199.9 mbar
1030.00.200	Dp ± 199.9 mbar
1030.00.300	Ap/Dp ± 1999 mbar
1030.00.400	Dp ± 1999 mbar
1030.00.500	Dp ± 10 bar

1.2 ODRŽAVANJE UREĐAJA

Uređaju nije potrebno posebno održavanje, osim kontrole baterije. Radni vjek baterije je cca 20 h neprekidnog radai. Nakon 12 mjeseci uređaj mora biti ponovno kalibriran. Prvu kalibraciju nakon 12 mjeseci mi vršimo besplatno.

2 TEHNIČKE KARAKTERISTIKE

2.1 TABLICA

Kućište	150 x 80 x 30 mm	
Napajanje	Baterija 9 V	
Pokazivanje	13mm LCD pokazivač 3 ½ digita	
Mjerno područje	Ap/Dp	0 - 199.9 mbar
	Ap/Dp	0 - 1999 mbar
	Dp	0 - 10 bar
Točnost	< ± 3% + 2 digita	
Rezolucija	0.1 / 1 / 10 mbara	
Temp. stabilnost	0.5 %/°C	
Radna temperatura	0-50 °C pokazivač	

2.2 SHEMA SPAJANJA

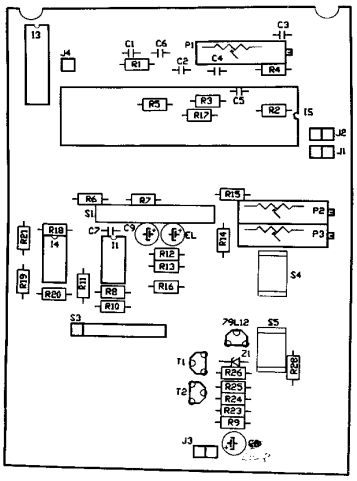

3 KUĆIŠTE

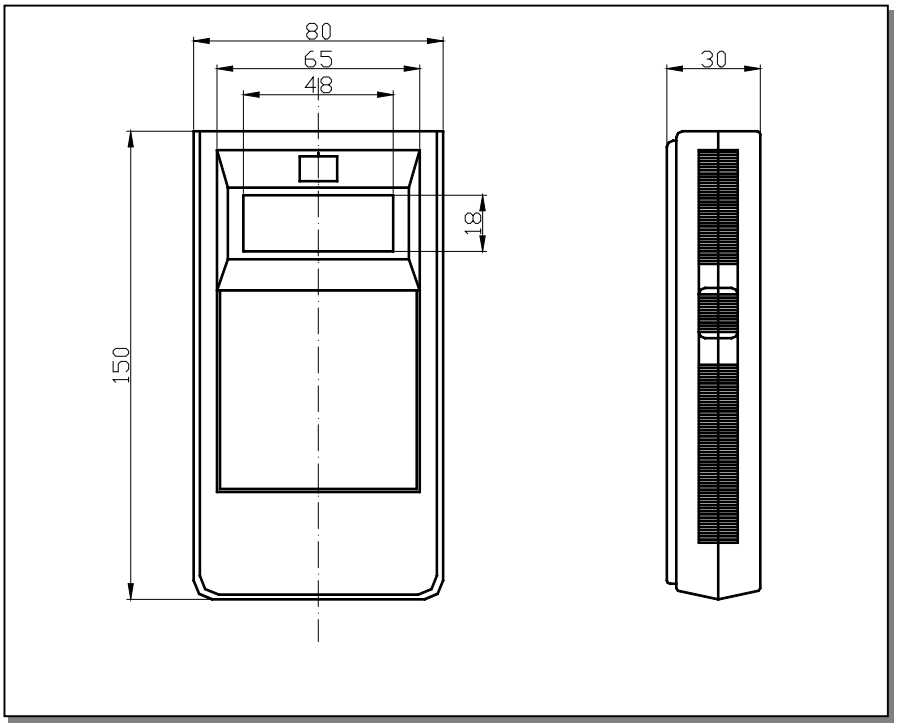

4 KATALOŠKI BROJEVI

Tip	DPM
Kataloški broj 1030.00.805	 DIGITALNI PRECIZNI MANOMETAR
Dimenzije	150 x 80 x 30 mm
Napajanje	Baterija 9V
Mjerno područje	Ap/Dp 0-199.9 mbar Ap/Dp 0-1999 mbar Dp 0-10 bar
Rezolucija:	0.1 / 1 / 10 mbar
Točnost vlaga	0.3% + 2 digita 0.05%/°C
Pokazivanje:	3 ½ digita, 13 mm display, LCD
Radna temperatura	Od 0 do 50 °C za uređaj

ELEKTRON ERMA - STRMEC d.o.o.
49244 STUBIČKE TOPLICE
Strmec 182
Hrvatska
MB 1004026

Tel. +385 (0)49 282-322
Fax.+385 (0)49 282-302
Žiro račun: 2360000-1101395925 ZGB
E-mail: info@elektron.hr
Web: www.elektron.hr