ELEKTRON ERMA - STRMEC d.o.o.
za proizvodnju, usluge i trgovinu
HR - 49244 STUBIČKE TOPLICE, Stubički Strmec 182
E-mail: sales@elektron.hr, info@elektron.hr, www.elektron.hr
Tel:+385(0)49 282 322, 282 874; fax:+385(0)49 282 302
Žiro rač.: 2360000-1101395925, devizni 2500-978-1004026-000
Matični broj: 1004026, OIB: 47530485643

# DIFERENCIJALNA DOZIRNA VAGA

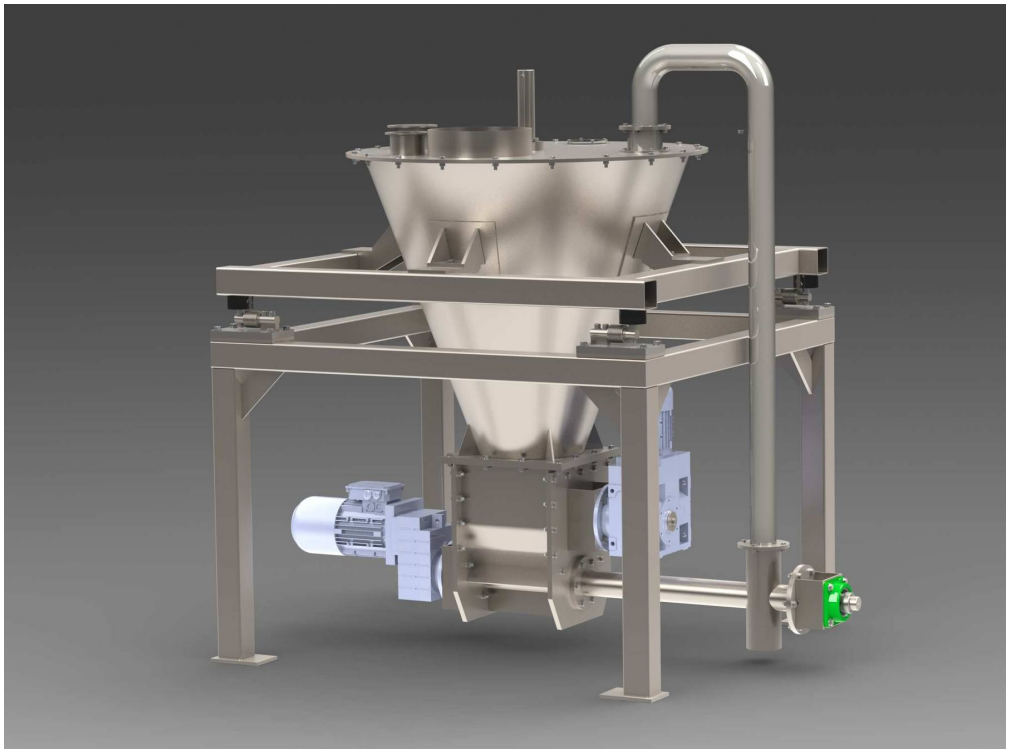

## *Svojstva:*

- Kompaktna izvedba
- Točnost doziranja +/- 0,5%.
- Za doziranje abrazivnih i agresivnih materijale
- Doziranje praškastih materijala
- Veliki raspon doziranja sa definiranom točnosti
- Bez prašenja
- Tihi rad

# Opis rada

Dozirna vaga za doziranje sipkih i praškastih materijala, pogodna je za doziranje agresivnih i abrazivnih materijala. Sustav doziranja je zatvoren te nema prašenja u prostoru doziranja. Doziranje materijala (m3/h) linearno je kroz cijelo područje doziranja 0-100%.

Sustav nadređen vagi određuje trenutni protok (m3/h) materijala kroz vagu, a vaga trenutno mijenja protok prema zahtjevu. Vaga se upravlja sa signalom 4-20 mA, 0-10 VDC, ili komunikacija.

Upravljačka jedinica vage omogučava podešavanje vage prema materijalu koji se dozira, automatsku korekciju prema greški doziranja, linearizaciju doziranja prema materijalu, i druge napredne funkcije potrebne za dobar rad vage.

Vaga je u potpunosti razvijena u Elektronu te je moguće prilagoditi funkcionalnost i i izgled prema zahtjevu naručitelja !

# Princip rada

Diferencijalna dozirna vaga radi na principu da kontinuirano mjeri težinu doziranog materijala u košu. U definiranim vremenskim intervalima izračunava diferenciju težine te dobiva protok materijala ((T1 –T2) / dt) [m3/h]. Zadani protok I stvarni protok kontinuirano se prate i korigiraju. Vaga radi u težinskom i volumetrijskom načinu rada ili automatski mijenja način rada ovisno o potrebi vage.

# Funkcijska shema

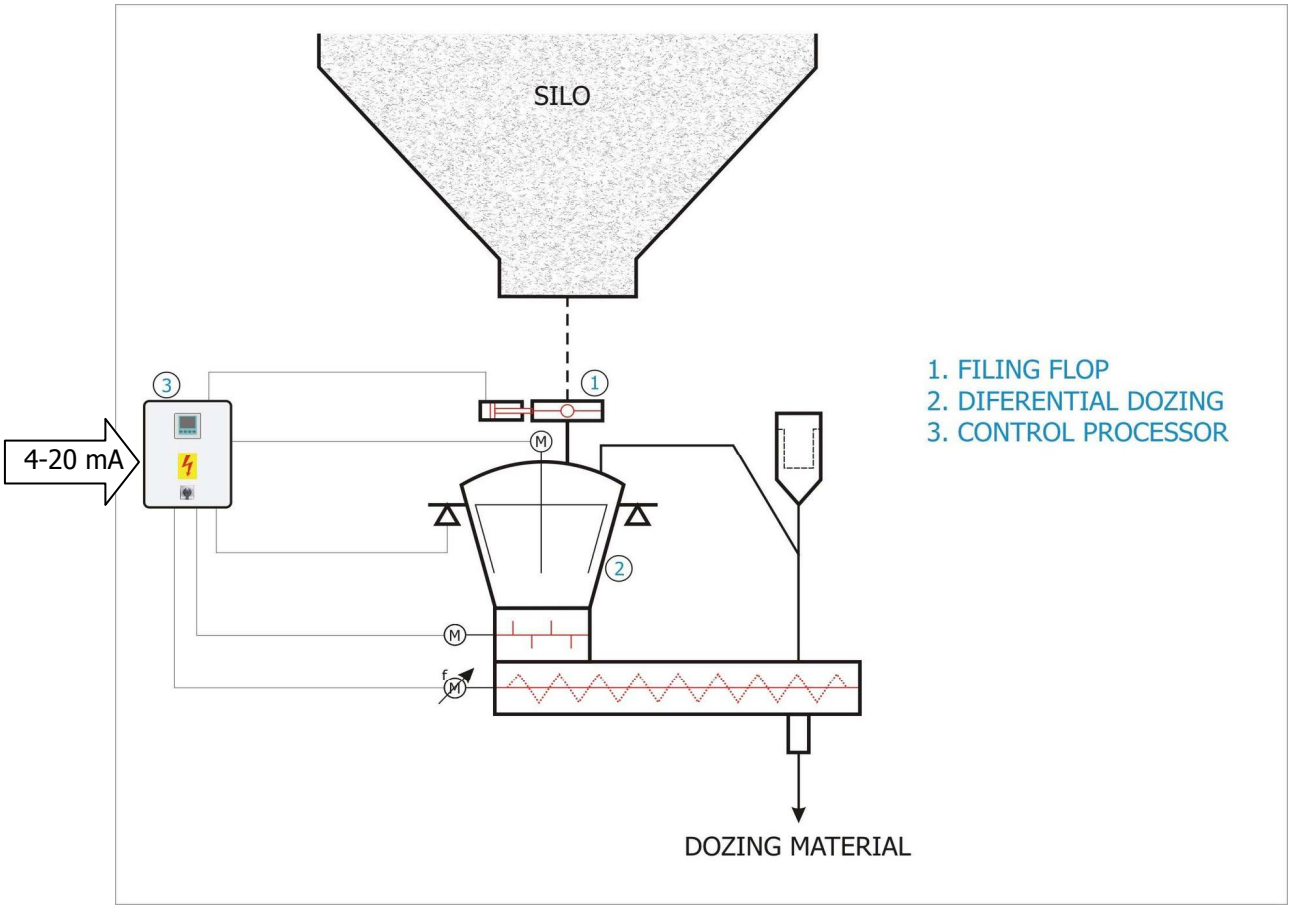

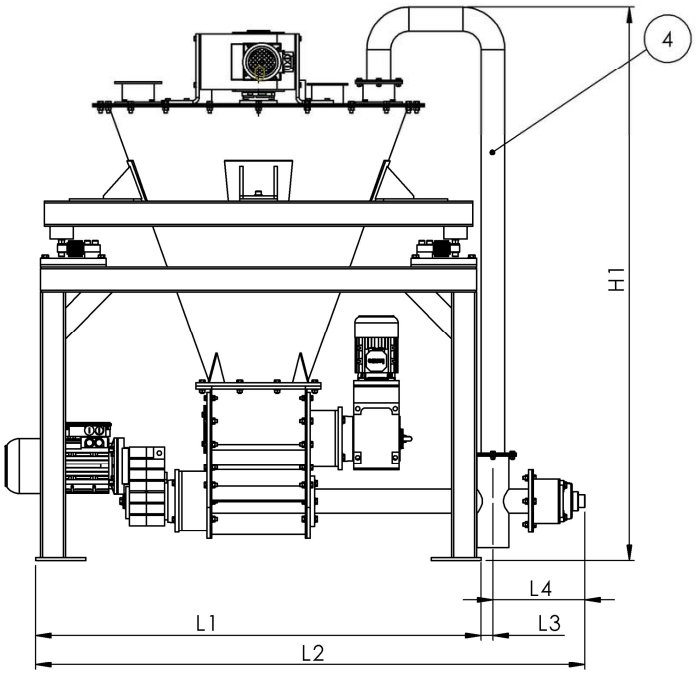


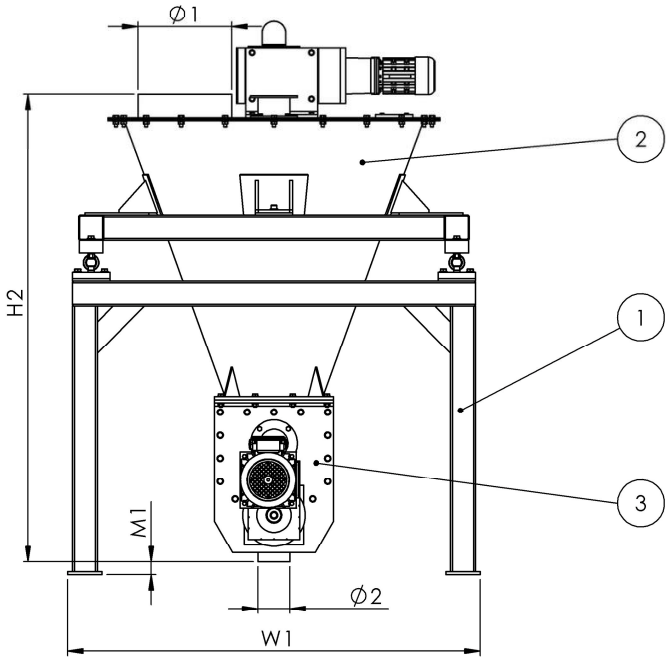


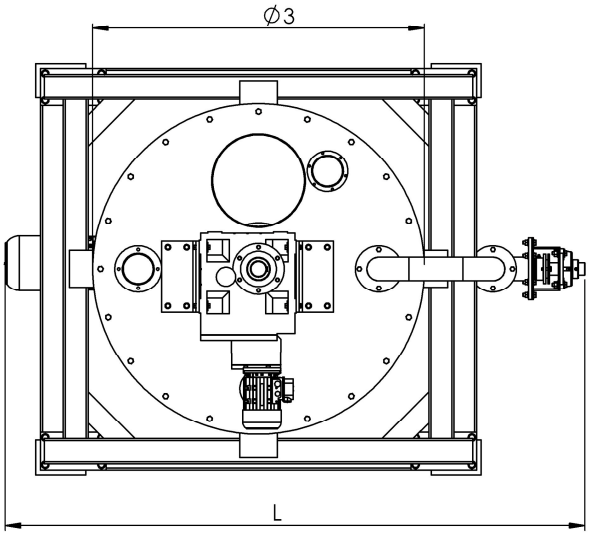


**Osnovni dijelovi**

1. Postolje vage
2. Nasipni koš
3. Dozirno korito
4. Otprašivanje (na filter)

Vaga je u potpunosti razvijena u Elektronu te je moguće prilagoditi funkcionalnost i i izgled prema zahtjevu naručitelja !

**ELEKTRON ERMA - STRMEC** d.o.o.
49244 STUBIČKE TOPLICE
Strmec 182
Hrvatska
OIB: 47530485643

Tel. +385 (0)49 282-322
Fax.+385 (0)49 282-302
IBAN: HR5223600001101395925
E-mail: sales@elektron.hr
Web: www.elektron.hr